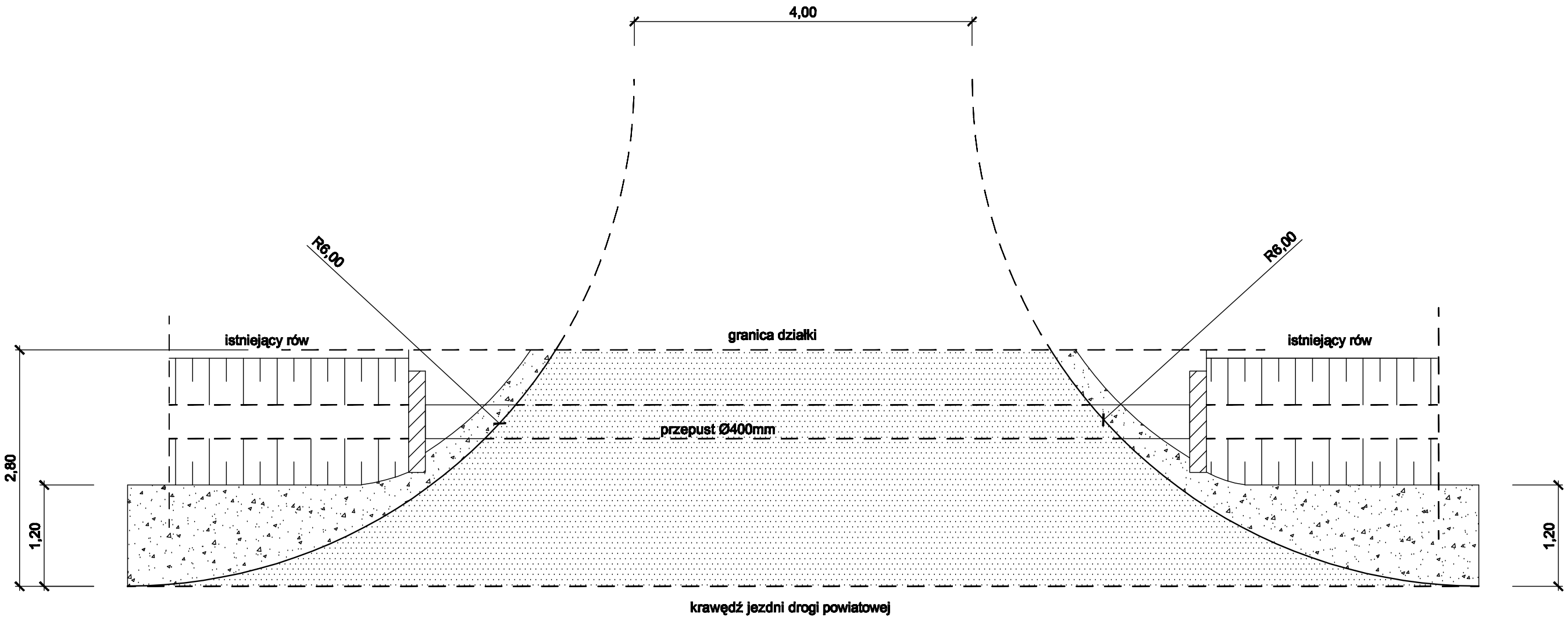

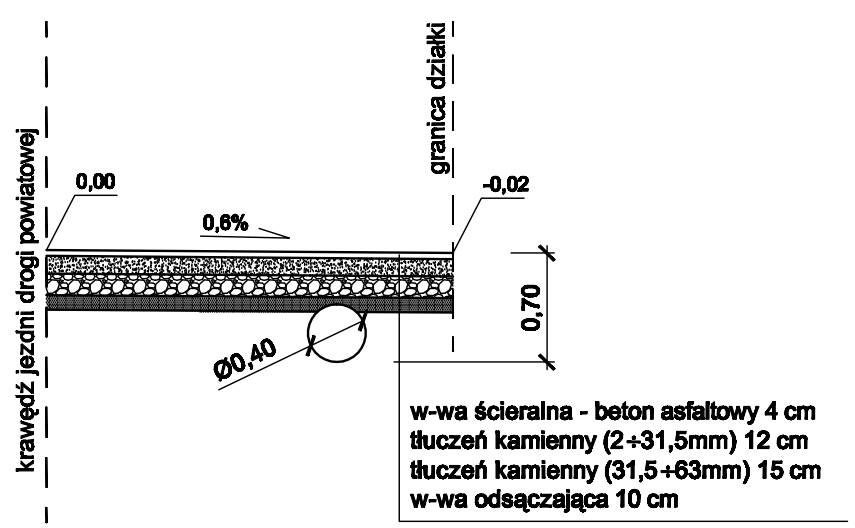

PRACOWNIA PROJEKTOWA	NAZWA INWESTYCJI	Przebudowa skrzyżowania z drogą powiatową nr 2311E w m. Rzążnia gm. Rzążnia pow. pajęczański		faza - projekt budowlany	
	ADRES BUDOWY	Rzążnia, dz. nr ewid. 340 obręb Rzążnia			
	TEMAT RYSUNKU	Przekroje konstrukcyjne i normalne		rys. nr	2
Inwestor	Gmina Rzążnia, 98-332 Rzążnia ul. Kościuszki 16			skala	1:50
Projektował	imię i nazwisko	specjalność	numer upr. budowl.	data	podpis
	Piotr Kędzierski mgr inż. budownictwa	konstrukcyjno-budowlana	99/92	05.2012	
Opracował	mgr inż. Justyna Krupa	drogowa		05.2012	