Fundament pod siedziska

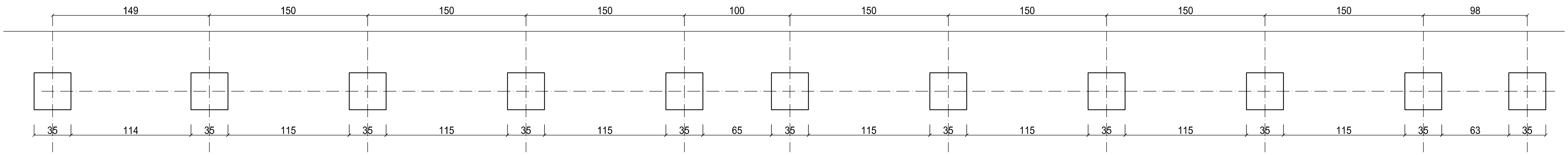

Siedziska z wysokim oparciem H= 32 cm, typ WO32

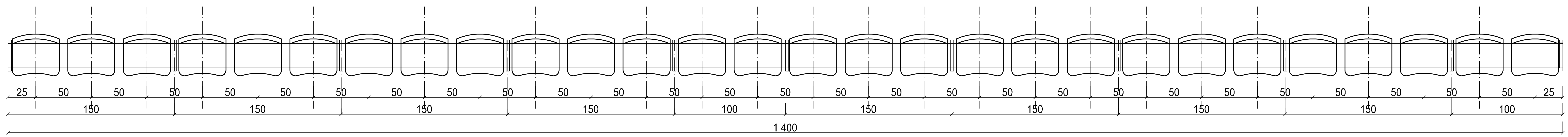

Rozstaw osiowy siedzisk ~500 mm
Różnica poziomów między podestami 280 mm
Maksymalne obciążenie użytkowe podestu 300 kG/m2
Wykończenie powierzchni części metalowych - Cynkowanie ogniowe

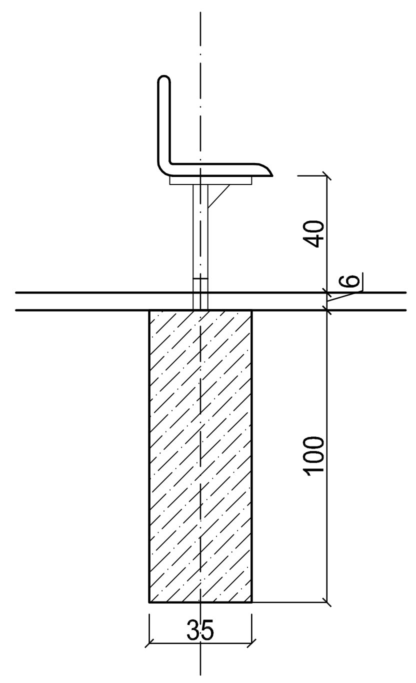

PRACOWNIA PROJEKTOWA ATTYKA PIOTR KĘDZIERSKI www.attyka-architekci.pl attykabiuro@poczta.fm CZĘSTOCHOWA UL. ELSNERA 4h TEL. 531 773 803 502 086 906			
nazwa inwestycji BIUDOWA OGRODZENIA BOISKA SPORTOWEGO			
adres inwestycji gm. Rząśnia działka nr ewidencyjny 601,600/1 obręb Biała			
inwestor Gmina Rząśnia Kościuszki 16, 98 - 332 Rząśnia			
faza projektu PROJEKT BUDOWLANY			
PROJEKTOWAŁ	branża	upr. nr:	podpis
Piotr Kędzierski mgr inż. budownictwa inż. architekt	architektura konstrukcja	9/07/SLOKK 96/02	
mgr inż. arch. Marzena Żywica	architektura		
tytuł rysunku TRYBUNY			skala 1:25
branża ARCHITEKTURA			nr rysunku 7
data opracowania	LISTOPAD 2015		